BREZŽIČNI RF TERMOSTAT

PCH–RF–AAA

Za ventilatorske konvektorje v dvocevnih in štiricevnih klimatskih sistemih

Digitalni RF termostat **PCH-RF-AAA** avtomatsko krmili ventilatorske konvektorje in uravnava temperaturo bivalnih prostorov, pri dvocevnih in štiricevnih klimatskih sistemih. Sestavljen je iz **komandnega dela** (PCH-RF-TAAA) za montažo na steno, ki preko LCD zaslona omogoča nastavitev temperature, režima in ventilacije, ter **krmilnega dela** (PCH-RF-R) za montažo na DIN letev, ki preko brezžične RF povezave izvršuje ukaze. Komandni del se napaja iz 3 baterij AAA, ki zadostujejo za približno 1,5 leta delovanja, zato med komandnim in krmilnim delom ni potrebno nobeno ožičenje. Ukazi se prenašajo prek varne in zanesljive brezžične LoRa povezave na 868 MHz, pri čemer se moč RF oddajanja nenehno prilagaja razdalji med komandnim in krmilnim delom.

3 × AAA
baterije za pribl. 1,5 leta

LoRa
Robustna RF povezava

ModBus
poln nadzor sistema

77
Skritih parametrov

2/4-pot.
Ventil, gretje in hlajenje

DIMENZIJE

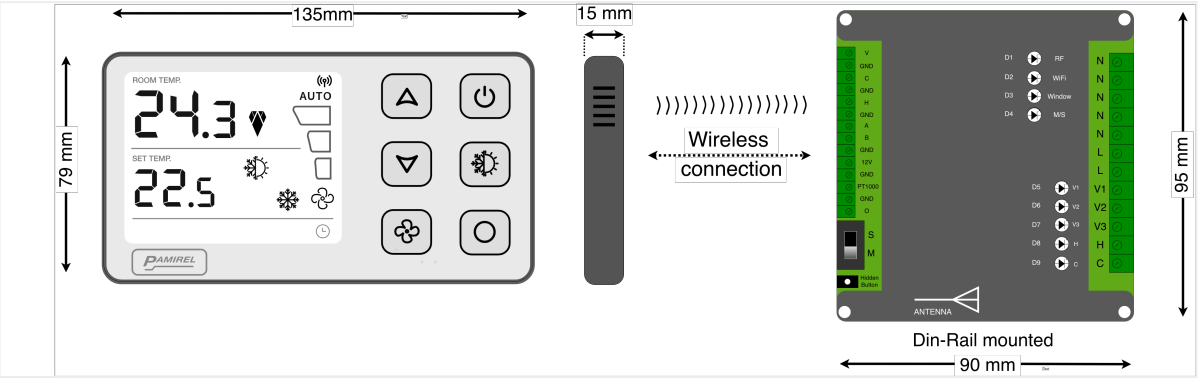

Komandni del 135 × 79 × 12 mm ▪ Krmilni del 90 × 95 mm, montaža na DIN letev

KLJUČNE LASTNOSTI

Komandni del

- LCD zaslon: temperatura, režim, hitrost ventilacije, stanje izhodov in baterije.
- 6 tipk za enostavno upravljanje.
- Gretje, hlajenje, avtomatski način ali samostojna ventilacija. 3 fiksne hitrosti ali zvezna regulacija.
- Napajanje: 3 AAA baterije, 1.5 leta delovanja.
- Indikator baterije na LCD zaslonu; ko se baterija izprazni, se izpiše »Lo bat«.

Krmilni del

- Montaža na DIN letev, priključna napetost 230 V AC.
- Brezžična povezava s komandnim delom, 868 MHz LoRa, doseg do 50 m, moč oddajanja se prilagaja razdalji.
- Vhod za okensko stikalo in zunanji termistor PT1000.
- ModBus RTU (sponki A, B) za centralni nadzorni sistem.
- Več krmilnih delov na en komandni del (Master / Slave).

TEHNIČNI PODATKI

PARAMETER	VREDNOST
Napajanje krmilnega dela	230 V AC
Napajanje komandnega dela	3×AAA (1,5 V)
Življenjska doba baterij	pribl. 1,5 leta
Frekvenca RF povezave	868 MHz (LoRa)
Doseg RF povezave	do 50 m
Moč RF oddajanja	prilagodljiva
Delovno temp. območje	0–50°C
Dim. komandnega dela	135×79×12 mm
Dim. krmilnega dela	90×95 mm
Sistem klimatizacije	2-c. / 4-c.

VHOD/IZHOD	NAMEN
3 × 230V / 2A	Ventilacija V1, V2, V3
2 × 230V / 0.5A	Ventil gretja (H), hlajenja (C)
1 × 0–10V DC	Zvezna regulacija ventilacije
2 × 0–10V DC	Ventil gretja (H), hlajenja (C)
Okensko stikalo	Zaznava odprto okno
Zasedenost sobe	Stikalo zasedenosti hotela
Zunanji termistor	za 2-cevne sisteme, voda
ModBus RTU	Sponki A, B

PRIKLJUČITVENA SHEMA KRMILNEGA DELA

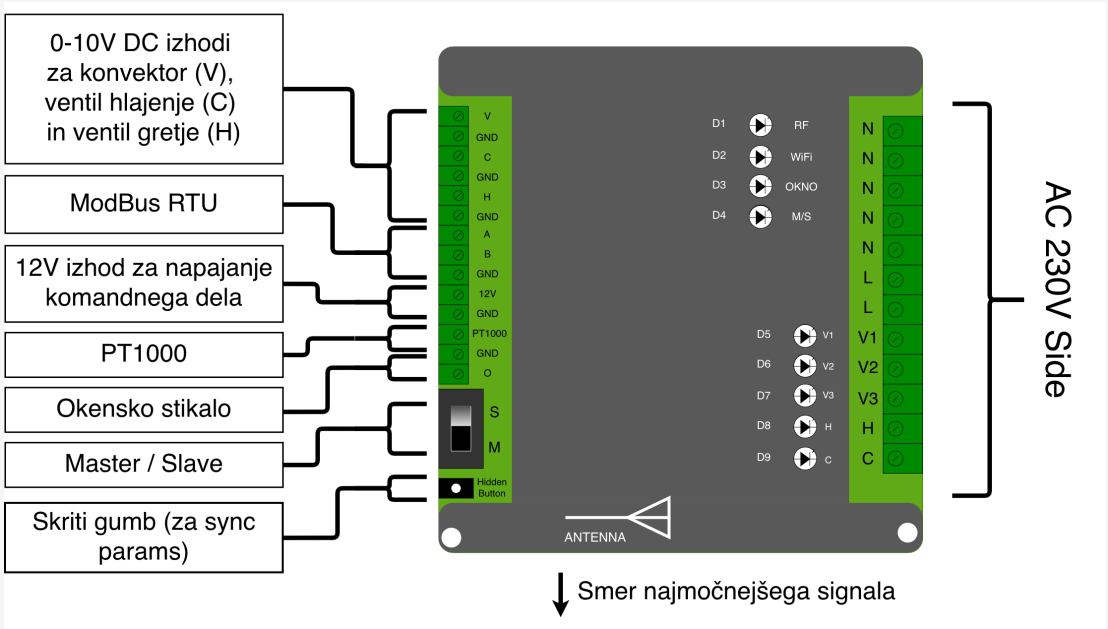

DOKUMENTACIJA IN PRVI KORAKI

Montaža in RF povezava
Montaža obeh delov termostata in vzpostavitev brezžične povezave.

Installation_manual_PCH-RF-AAA.pdf

Nastavitev parametrov
Seznam parametrov (P0–P45, D0–D17, T1–T26).

Installation_manual_PCH-RF-AAA.pdf

Več krmilnih delov, en komandni del
Nastavitev načina Master / Slave.

Installation_manual_PCH-RF-AAA.pdf

Vsakodnevna uporaba
Nastavljanje temperature, režima delovanja in ventilacije.

User_manual_PCH-RF-AAA.pdf