BREZŽIČNI RF TERMOSTAT

PCH–RF–12V

Za ventilatorske konvektorje v dvocevnih in štiricevnih klimatskih sistemih

Digitalni RF termostat **PCH-RF-12V** avtomatsko krmili ventilatorske konvektorje in uravnava temperaturo bivalnih prostorov, pri dvocevnih in štiricevnih klimatskih sistemih. Sestavljen je iz **komandnega dela** (PCH-RF-T12V) za montažo na steno, ki preko LCD zaslona omogoča nastavitev temperature, režima in ventilacije, ter **krmilnega dela** (PCH-RF-R) za montažo na DIN letev, ki preko brezžične RF povezave izvršuje ukaze. Povezava med komandnim in krmilnim delom zahteva le 2 žici za napajanje, ali celo nobene, če je na komandnem delu na voljo lasten 12 V DC vir, ukazi pa se prenašajo prek varne in zanesljive brezžične LoRa povezave na 868 MHz.

2 žici
ali 0 z virom 12V DC

LoRa
Robustna RF povezava

ModBus
poln nadzor sistema

77
Skritih parametrov

2/4-pot.
Ventil, gretje in hlajenje

DIMENZIJE

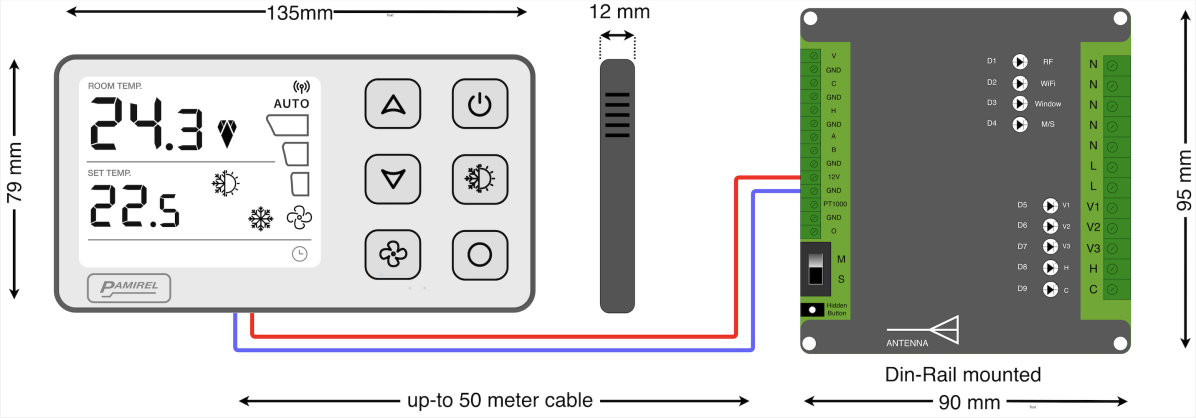

Komandni del 135 × 79 × 12 mm ▪ Krmilni del 90 × 95 mm, montaža na DIN letev

KLJUČNE LASTNOSTI

Komandni del

- LCD zaslon: temperatura, režim, hitrost ventilacije, stanje izhodov.
- 6 tipk za enostavno upravljanje.
- Gretje, hlajenje, avtomatski način ali samostojna ventilacija.
- 3 fiksne hitrosti ali zvezna avtomatska regulacija.
- Napajanje 12 V DC / 100 mA iz krmilnega dela.

Krmilni del

- Montaža na DIN letev, priključna napetost 230 V AC.
- Brezžična povezava s komandnim delom, 868 MHz LoRa, doseg do 50 m.
- Vhod za okensko stikalo in zunanji termistor PT1000.
- ModBus RTU (sponki A, B) za centralni nadzorni sistem.
- Več krmilnih delov na en komandni del (Master / Slave).

TEHNIČNI PODATKI

PARAMETER	VREDNOST	VHOD/IZHOD	NAMEN
Napajanje krmilnega dela	230 V AC	3 × 230V / 2A	Ventilacija V1, V2, V3
Napajanje komandnega dela	12 V DC, 200 mA	2 × 230V / 0.5A	Ventil gretja (H), hlajenja (C)
Frekvenca RF povezave	868 MHz (LoRa)	1 × 0–10V DC	Zvezna regulacija ventilacije
Doseg RF povezave	do 50 m	2 × 0–10V DC	Ventil gretja (H), hlajenja (C)
Delovno temp. območje	0–50°C	Okensko stikalo	Zaznava odprto okno
Dim. komandnega dela	135×79×12 mm	Zasedenost sobe	Stikalo zasedenosti hotela
Dim. krmilnega dela	90×95 mm	Zunanji termistor	za 2-cevne sisteme, voda
Sistem klimatizacije	2-c. / 4-c.	ModBus RTU	Sponki A, B

PRIKLJUČITVENA SHEMA KRMILNEGA DELA

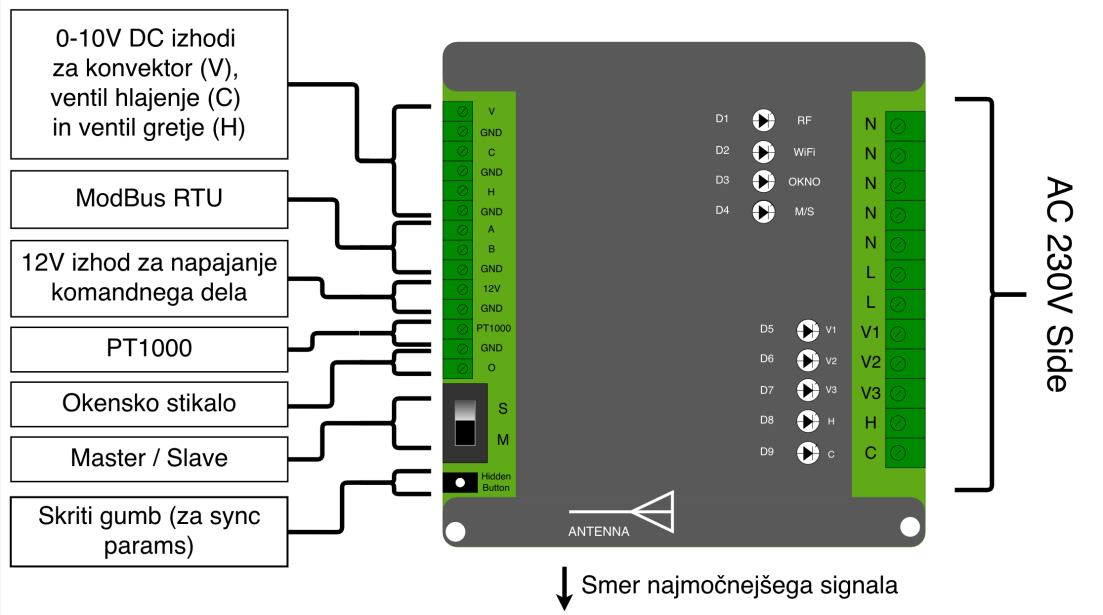

DOKUMENTACIJA IN PRVI KORAKI

Montaža in RF povezava
Montaža obeh delov termostata in vzpostavitev brezžične povezave.

Installation_manual_PCH-RF-12V.pdf

Nastavitev parametrov
Seznam parametrov (P0–P45, D0–D17, T1–T26).

Installation_manual_PCH-RF-12V.pdf

Več krmilnih delov, en komandni del
Nastavitev načina Master / Slave.

Installation_manual_PCH-RF-12V.pdf

Vsakodnevna uporaba
Nastavljanje temperature, režima delovanja in ventilacije.

User_manual_PCH-RF-12V.pdf